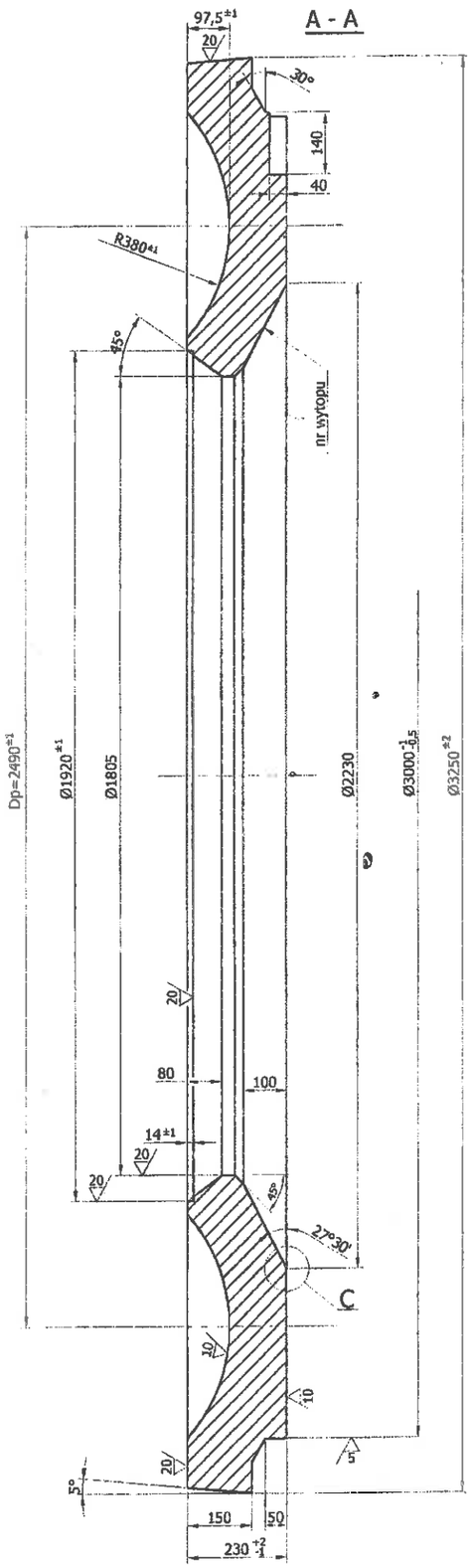

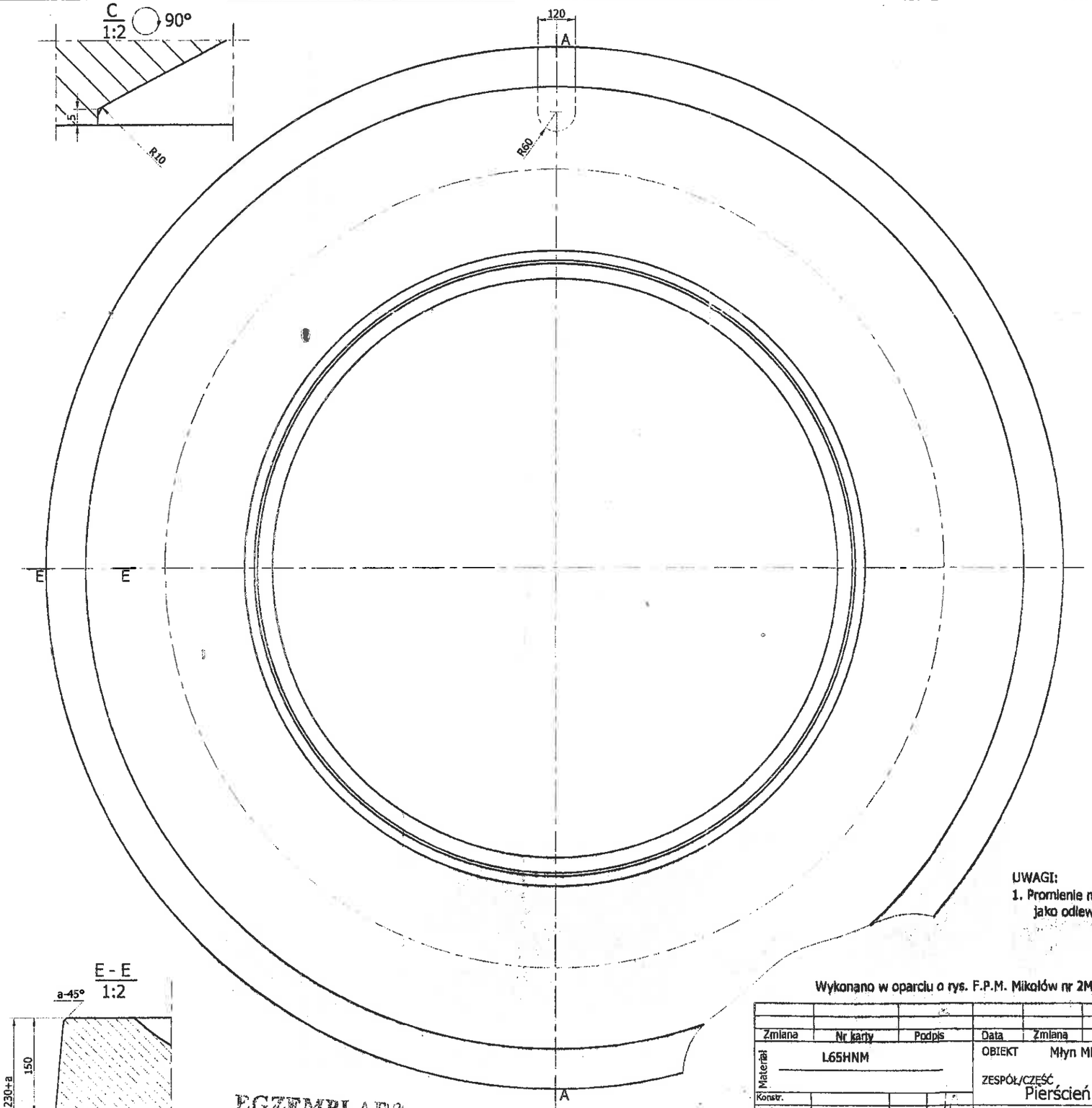

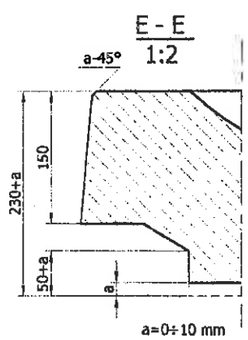

UWAGI:
1. Promienie nie podane na rys. wykonać jako odlewnicze r=5.

Wykonano w oparciu o rys. F.P.M. Mikołów nr 2M33-320d

EGZEMPLARZ ARCHIWALNY

Zmiana	Nr karty	Podpis	Data	Zmiana	Nr karty	Podpis	Data
Materiał	L65HNM			OBIEKT Młyn MKM-33			Masa (kg)
Konstr.				ZESPÓŁ/CZĘŚĆ Pierścień miażdżący			7150
Kreśl.	H. Janik	94.12		Nr rysunku			Nr ark.
Sprawdz.	Inż. A. Drobdżowski	94.12		08.07.00.00.02/a			II. ark.
Zatwierdz.							Nazwa DOS
ELEKTROWNIA POŁANIEC			Podziałka 1:10	Zastęp. rys. nr		Nr arch	
				Zastęp. rys. nr		2 - 1711	